ՏԱՆԻՔԻ ՀԱՏԱԿԱԳԾ: ՉԱՓԱԳՐՈՒԹՅՈՒՆ

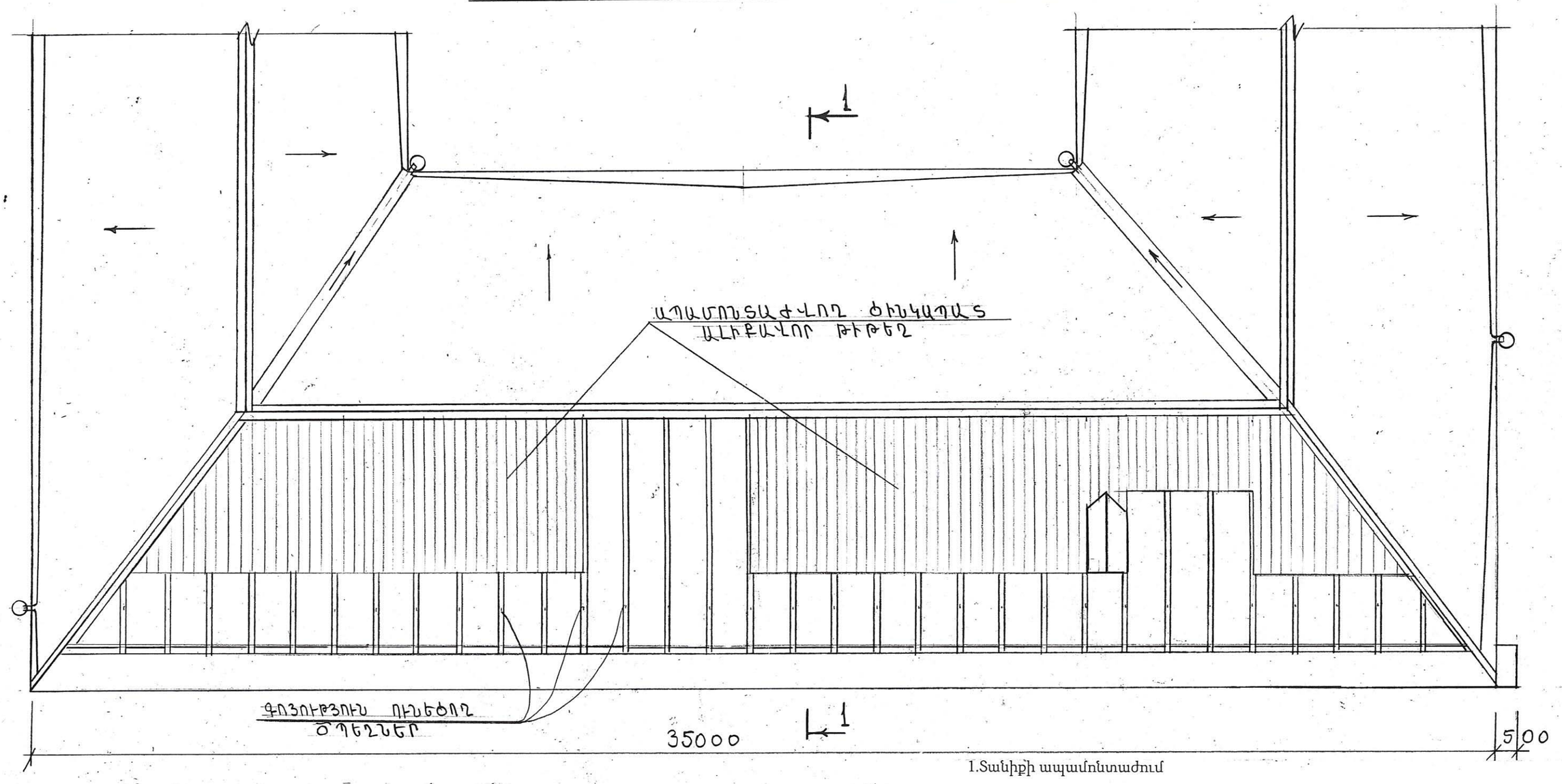

1 — 1

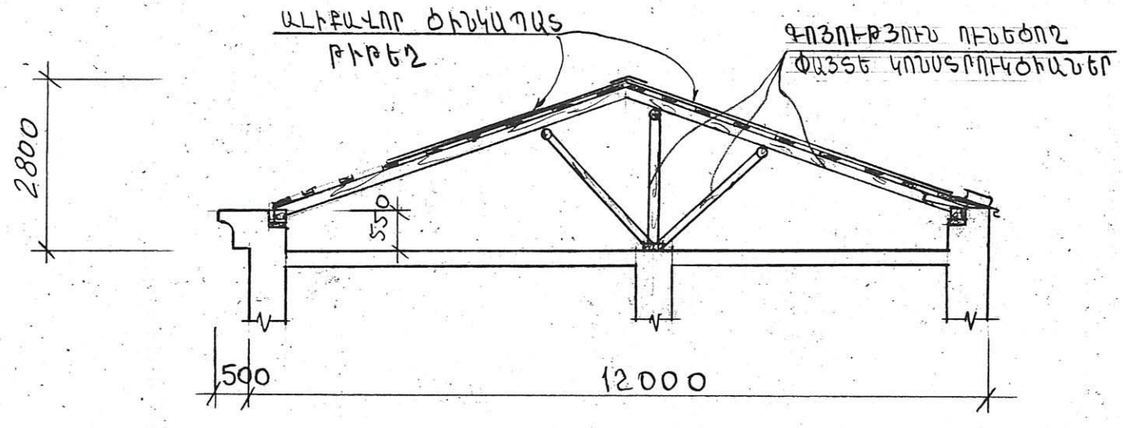

1.Տանիքի ապամոնտաժում

-ցինկապատ ալիքավոր թիթեղ – 110,0մ²

-կավարամած - 192,0մ²:

2.Տանիքի մետաղական ճաղաշարի ապամոնտաժում, նորոգում և մոնտաժում-18,0գմ:

3.Տանիքի պատուհանի ապամոնտաժում – 1հատ

4.Ջրոհս խողովակների ապամոնտաժում- 18,0գ.մ.

« ԳԼՈՄՄԱ » ԱԿ	Երևանի թիվ 47 դպրոցի տանիքի վերանորոգում				ՊԱՏՎԵՐ
	ՏՆՕՐԵՆ	Ռ. Մանասյան		ՏԱՆԻՔ	Թվական
	ՆԱԽԱԳԾԵՑ	Ա. Ալեքսանյան			2016
				Տանիքի հատակագիծ-չափագրություն: Քանդման աշխատանքների ծավալներ	ՓՈՒԼ Ա.Ն.
					ԹԵՐԹ
					ճՇ-2

1

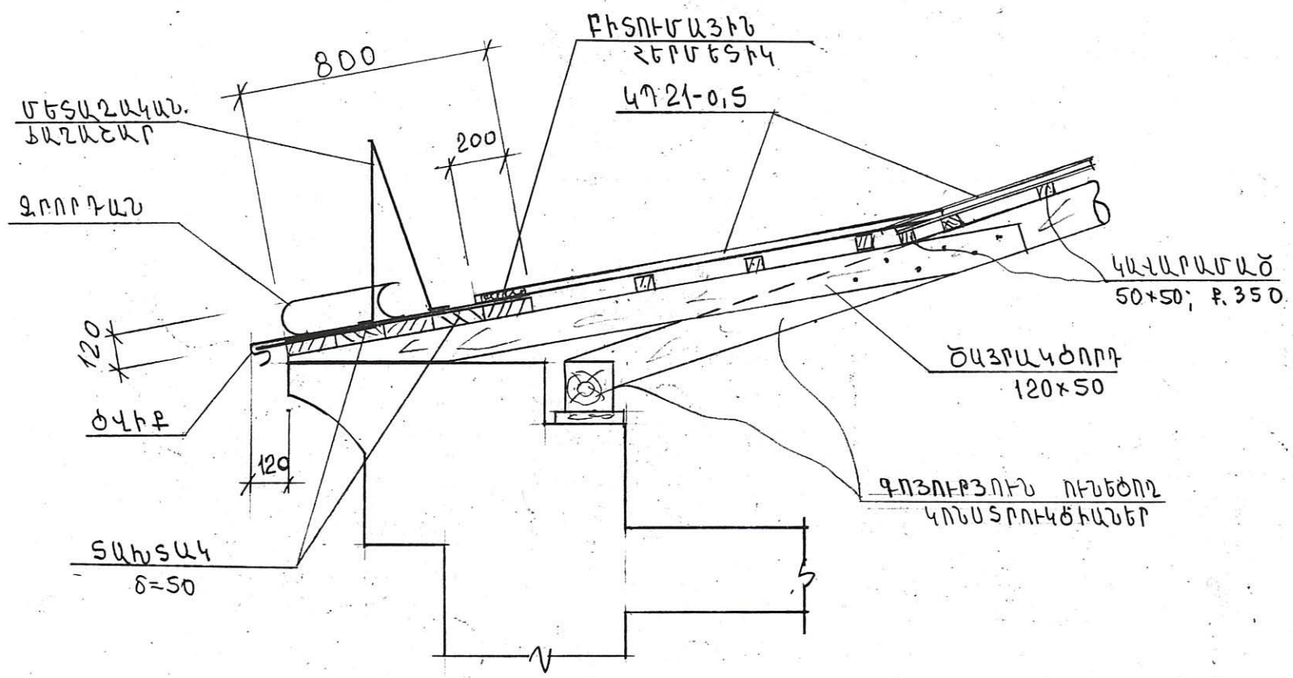

2

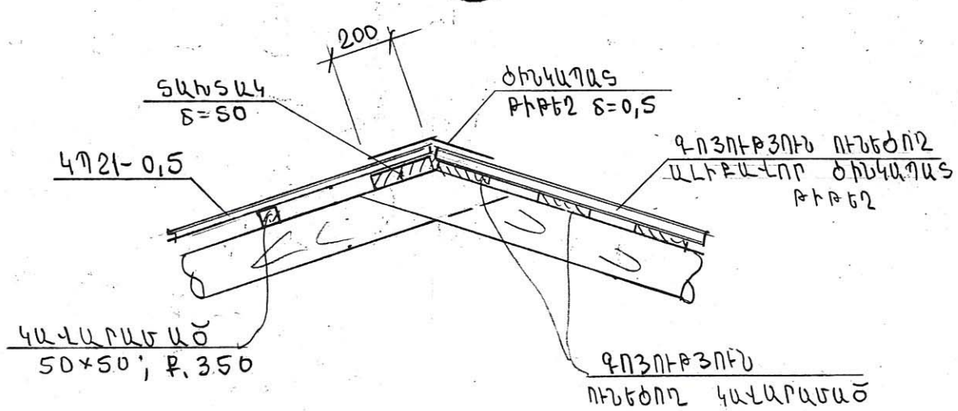

Կառուցման աշխատանքներ

1.Փտած ծպեղների փոխարինում 160x80մմ 6հատ -0,5մ³

2.Ծայրակցորդ 120x50մմ-36հատ-0,54մ³

3.Պիպի տախտակ d=50մմ-0,25մ³

4.Զրհորդանի տախտակ d=50մմ-28.0 մ²

5.Կավարամած 50x50մմ -1,5 մ³

6. Ցվիք և ջրորդան ցինկապատ թիթեղից d=0,5մմ, b=920մմ-35.0զմ

7.Պիպի ցինկապատ թիթեղ d=0.5մմ-20,0մ²(10,0մ² օգտագործել հին թիթեղը).

8.Պրոֆիլավոր ցինկապատ թիթեղ ԿՊ21-0,5-210,0մ²

9.Զազար ցինկապատ թիթեղից –2հատ

10.Զրհոս խողովակ Φ140 մմ ցինկապատ թիթեղից – 24,0զմ

11.Տանիքի պատուհան -1հատ

12.Կավարամածի պատում հականեխիչ և հակահրդեհային լուծույթով -200,0մ²:

13. Զրհոս խողովակների տեղադրում Φ 120մմ ցինկապատ թիթեղից – 30զմ

« ԳԼՈՄՄԱ » ԱԿ	Երևանի թիվ 47 դպրոցի տանիքի վերանորոգում				ՊԱՏՎԵՐ
	ՏՆՕՐԵՆ	Ռ. Մանասյան		ՏԱՆԻՔ	Թվական
	ՆԱԽԱԳԾԵՑ	Ա. Ալեքսանյան			2016
				Հանգույցներ “1” և “2”: Կառուցման աշխատանքների ծավալները	ՓՈՒԼ / Ա.Ն.
					ԹԵՐԹ
					ճՇ-4

ՏԱՆԻՔԻ ՀԱՏԱԿԱԳԾԵՐ

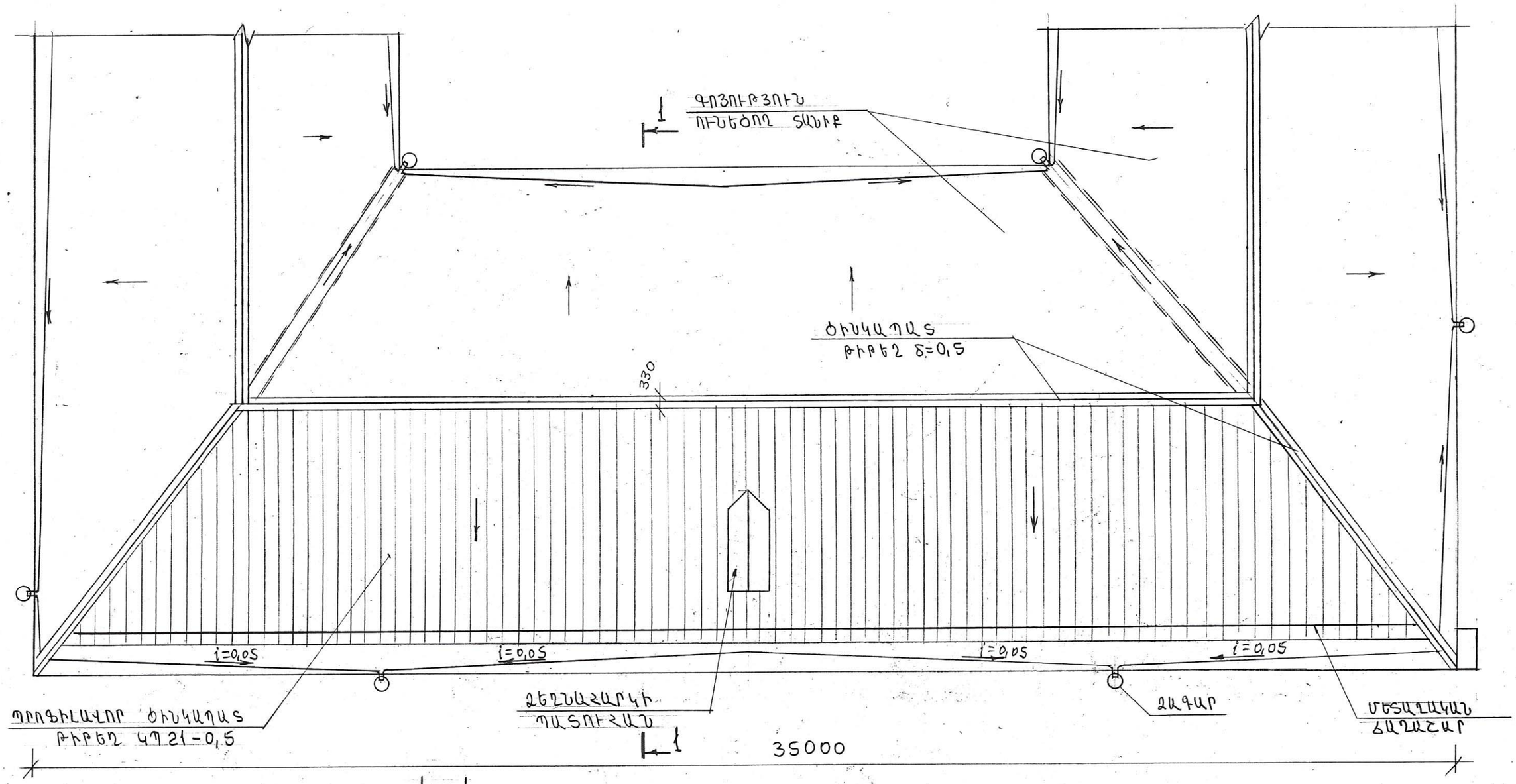

1 – 1

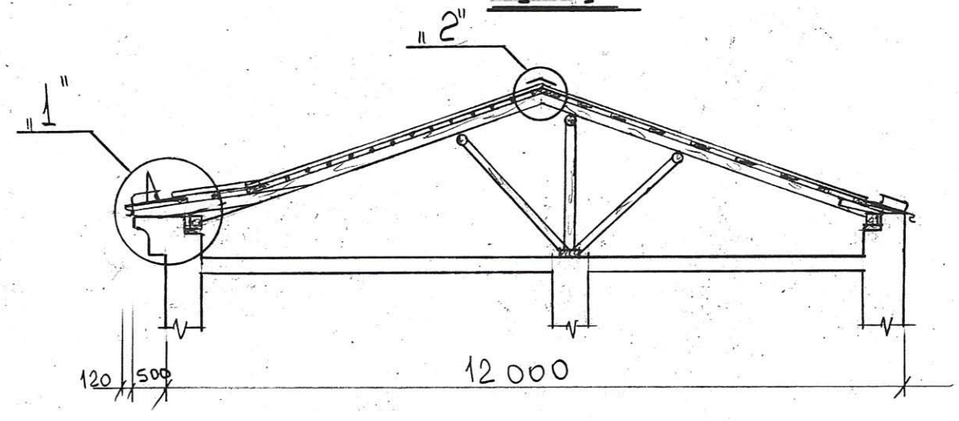

« ԳԼՈՄՄԱ » ԱԿ	Երևանի թիվ 47 դպրոցի տանիքի վերանորոգում				ՊԱՏՎԵՐ
	ՏՆՕՐԵՆ	Ռ. Մանասյան		ՏԱՆԻՔ	Թվական
	ՆԱԽԱԳԾԵՑ	Ա. Ալեքսանյան			2016
				Տանիքի հատակագիծ	ՓՈՒԼ / Ա.Ն.
					ԹԵՐԹ
					ճՇ-3

ՏԱՆԻՔԻ ՊԱՏՈՒՀԱՆԻ ՀԱՏՈՒՅԹ

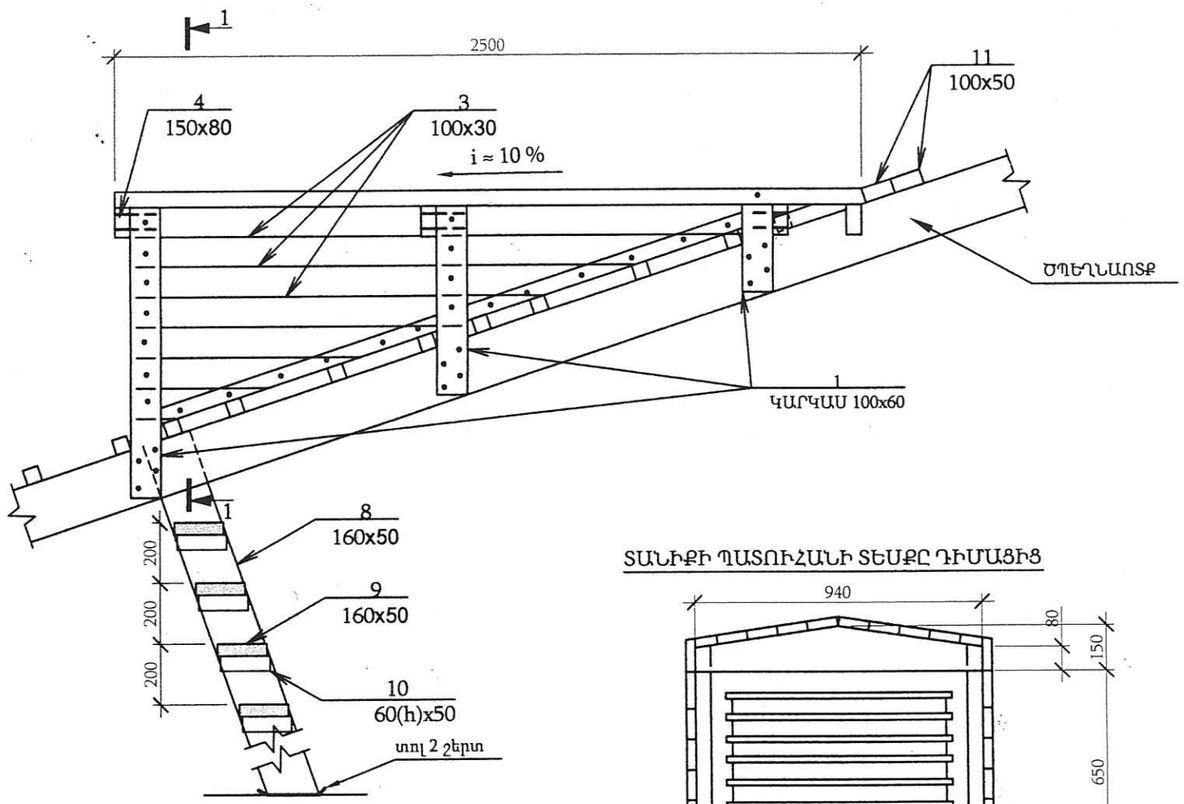

1 - 1

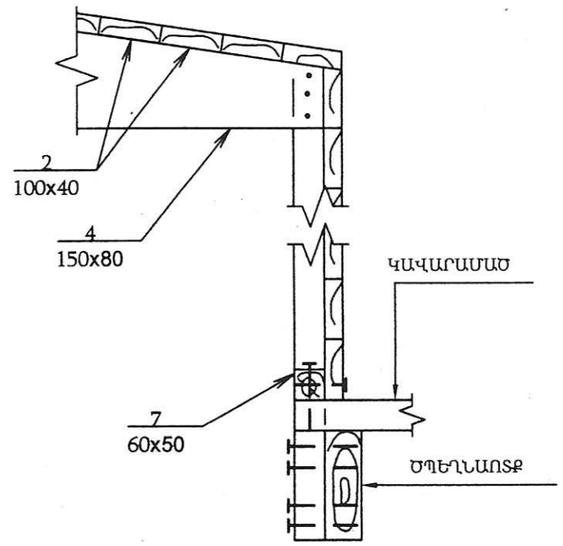

ՏԱՆԻՔԻ ՊԱՏՈՒՀԱՆԻ ՏԵՍՔԸ ԴԻՄԱՑԻՑ

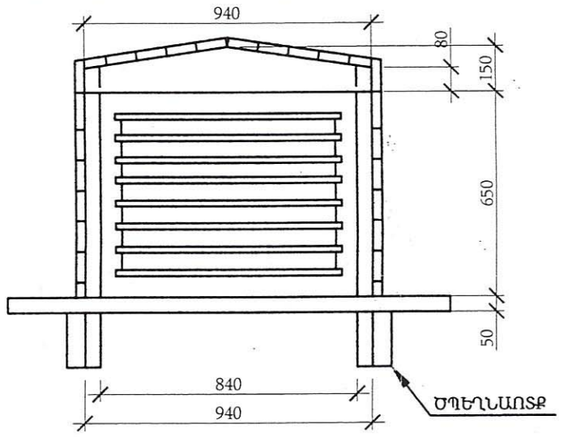

ՇԵՐՏԱՓԵՂԿԻ ՀԱՏՈՒՅԹ

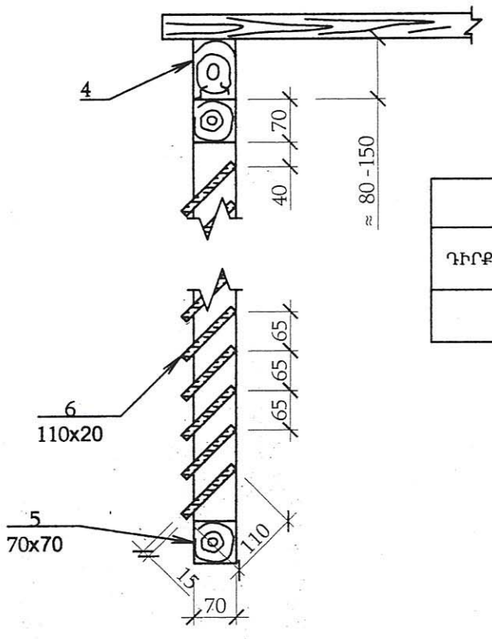

ՏԱՆԻՔԻ ՊԱՏՈՒՀԱՆԻ ՑԻՆԿԱՊԱՏ ԾԱԾԿՈՒՅԹԻ ՄԱՍՆԱԳԻՐ			
ԴԻՐՔ	ԱՆՎԱՆՈՒՄ	ՉԱՓՄԱՆ ՄԻԱՎՈՐ	ՔԱՆԱԿ
	ՄԱՆՐ ԾԱԾԿՈՒՅԹՆԵՐ ՑԻՆԿԱՊԱՏ ԹԻԹԵՂԻՑ ՏԱՆԻՔԻ ՊԱՏՈՒՀԱՆԻ ՀԱՄԱՐ t = 0.5 մմ:	ՄՔ	6.000

ՏԱՆԻՔԻ ՊԱՏՈՒՀԱՆԻ ՓԱՅՏՅԱ ԷԼԵՄԱՆՏՆԵՐԻ ՄԱՍՆԱԳԻՐ					
ԴԻՐՔ	ԱՆՎԱՆՈՒՄ	ՀԱՏՈՒՅԹ. ՄՄ		ԵՐԿԱՐՈՒԹՅՈՒՆ Մ.	ԾԱՎԱԼ Մ³
		ՀԱՍՏՈՒԹ.	ԲԱՐՁՐՈՒԹ.		
1	ՏԱԽՏԱԿ	60	100	4	0.024
2	ՏԱԽՏԱԿ	100	40	25	0.100
3	ՏԱԽՏԱԿ	30	100	17.5	0.053
4	ՏԱԽՏԱԿ	70	150	3.8	0.040
5	ՉՈՐՍՈՒ	70	70	3	0.015
6	ՏԱԽՏԱԿ	20	110	6	0.013
7	ՉՈՐՍՈՒ	60	50	7	0.021
8	ՏԱԽՏԱԿ	50	160	3	0.024
9	ՏԱԽՏԱԿ	40	160	5	0.032
10	ՉՈՐՍՈՒ	60	50	1.6	0.005
11	ՏԱԽՏԱԿ	50	100	2.5	0.013
ԸՆԴԱՄԵՆԸ					0.339

- ՓԱՅՏԱՆՑՈՒԹԸ ՊԱՏԵԼ ՀԱԿԱՆԵԽԻՉ ԵՎ ՀԱԿԱՀՐԴԵՀԱՅԻՆ ԼՈՒԾՈՒՅԹՈՎ :
- 8, 9, 10 ԴԻՐՔԵՐԻ ԵՐԿԱՐՈՒԹՅՈՒՆՆԵՐԸ ՃՇՏԵԼ ՏԵՂՈՒՄ:

« ԳԼՈՄՄԱ » ԱԿ	Երևանի թիվ 47 դպրոցի տանիքի վերանորոգում				ՊԱՏՎԵՐ
	ՏՆՕՐԵՆ	Ռ. Մանասյան		ՏԱՆԻՔ	Թվական
	ՆԱԽԱԳԾԵՑ	Ա. Ալեքսանյան			2016
				Տանիքի պատուհան	ՓՈՒԼ Ա.Ն.
					ԹԵՐԹ
					ՃՇ-6

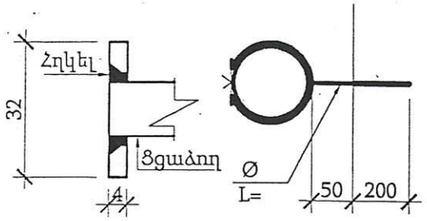

Պողպատե կեռաբևեռ
Մ 1:10

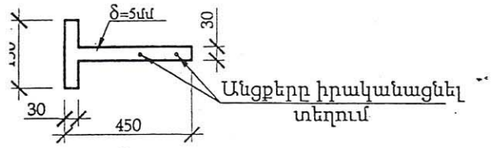

ՏԱՆԻՔԻ ՁԱԳԱՐԻ ՀԱՆԳՈՒՅՑ
Մ 1:10

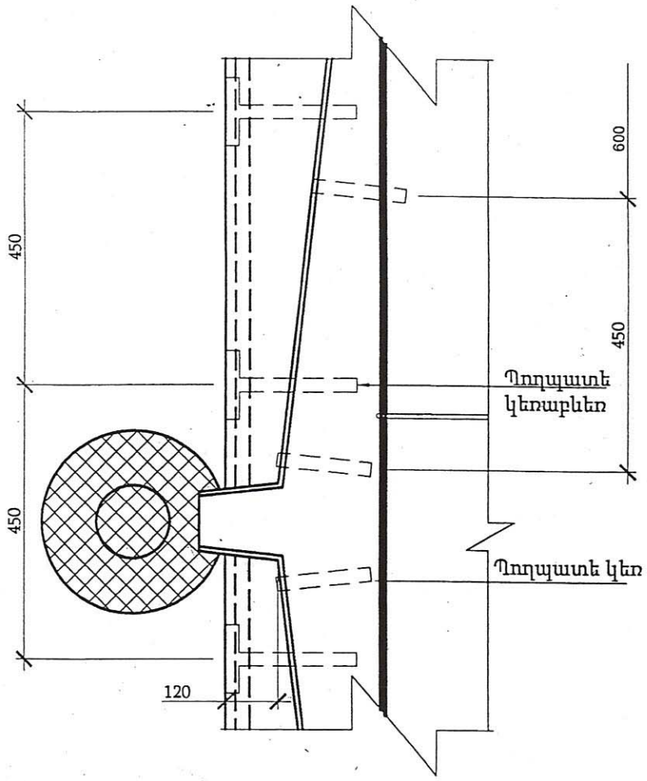

ՏԱՆԻՔԻ ՑԱՆԿԱՊԱՏ

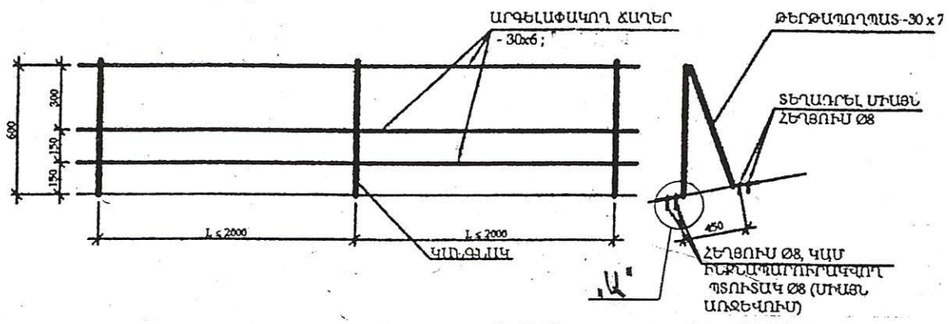

ՀԱՆԳՈՒՅՑ «Ա»

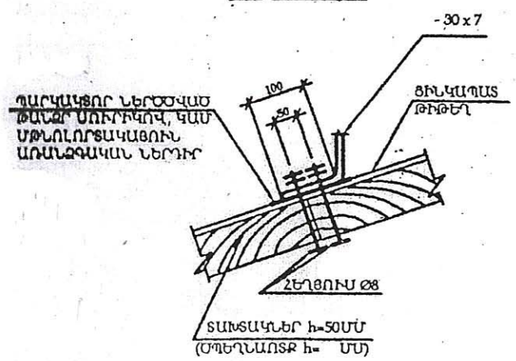

ԾԱՆՈԹՈՒԹՅՈՒՆ

1. ԲՈԼՈՐ ՉԱՓԵՐԸ ՏՐՎԱԾ ԵՆ ՄՄ- ՈՎ:
2. ՀԵՂՅՈՒՄԱՅԻՆ ՄԻԱՑՈՒՄՆԵՐՈՒՄ ՏԱՓՕՂԱԿՆԵՐԻ ԵՎ ՀԱԿԱՄԱՆԵԿՆԵՐԻ ՏԵՂԱԴՐՈՒՄԸ ՊԱՐՏԱԴԻՐ Է:
3. ՊՈՂՊԱՏԵ ԿԵՌԱԲԵՎԵՌԻ ՀԱՍՏՈՒԹՅՈՒՆԸ ՆՇԱՆԱԿԵԼ 5ՄՄ, ԻՍԿ ՊՈՂՊԱՏԵ ԿԵՌԻ ՀԱՍՏՈՒԹՅՈՒՆԸ ՈՉ ՊԱԿԱՍ 4ՄՄ-ԻՑ: ՊՈՂՊԱՏԵ ԿԵՌԱԲԵՎԵՌԻ ՎԵՐԵՎԻ ՄԱԿԵՐԵՍԸ ՊԵՏՔ Է ՀԱՎԱՍԱՐ ԼԻՆԻ ՏԱԽՏԱԿԱՄԱՇԻ ՎԵՐԵՎԻ ՄԱԿԵՐԵՍԻՆ, ՈՐԻ ՀԱՄԱՐ ՆԱԽՈՐՈՔ ՏԱԽՏԱԿԱՄԱՇԻ ՎՐԱ 600ՄՄ ՔԱՅԼՈՎ ԻՐԱԿԱՆԱՑՆԵԼ ՓՈՐՎԱԾՔՆԵՐ ԿԵՌԱԲԵՎԵՌԻ ՀԱՍՏՈՒԹՅԱՄԲ:
4. ՏԱՆԻՔԻ ՓԱՅՏԱՆՅՈՒԹԸ ՊԱՏԵԼ ՀԱԿԱՆԵԽԻՉ ԵՎ ՀԱԿԱՀՐԴԵՀԱՅԻՆ ԼՈՒԾՈՒՅԹՈՎ:
5. ՋՐԱՀԵՌԱՑՄԱՆ ԽՈՂՈՎԱԿՆԵՐԻ ԱՄՐԱՑՈՒՄԸ ՊԱՏԻՆ ԿԱՏԱՐՎՈՒՄ Է ՓՇԱՄԵԽԵՐԻ (ՑՑԱՁՈՂ) ԵՎ ԵՐԿԱԹԱԿԱՊԻ ՕԳՆՈՒԹՅԱՄԲ ՈՉ ԱՎԵԼ ՔԱՆ 1500 ՄՄ ՔԱՅԼՈՎ :
6. ԵՌԱԿՑՈՒՄԸ ԻՐԱԿԱՆԱՑՆԵԼ Э42А ՏԻՊԻ ԷԼԵԿՏՐՈԴՆԵՐՈՎ :
7. ՄԵՏԱՂԱԿԱՆ ՃԱՂԱՇԱՐ -330.0 Գ.Մ.; ՇԵՐՏԱՊՈՂՊԱՏ 30x6-99.0 Գ.Մ;
ՇԵՐՏԱՊՈՂՊԱՏ 30x7-27.0 Գ.Մ;
8. ՄԵՏԱՂԱԿԱՆ ՃԱՂԱՇԱՐԻ ՆԵՐԿՈՒՄ 2 ԱՆԳԱՄ – 33.0 Գ.Մ.

« ԳԼՈՄՄԱ » ԱԿ	Երևանի թիվ 47 դպրոցի տանիքի վերանորոգում				ՊԱՏՎԵՐ	
	ՏՆՕՐԵՆ	Ռ. Մանասյան		ՏԱՆԻՔ	Թվական	
	ՆԱԽԱԳԾԵՑ	Ա. Ալեքսանյան			2016	
				Տանիքի ցանկապատ և ծագար	ՓՈՒԼ	Ա.Ն.
					ԹԵՐԹ	
					ճՇ-5	